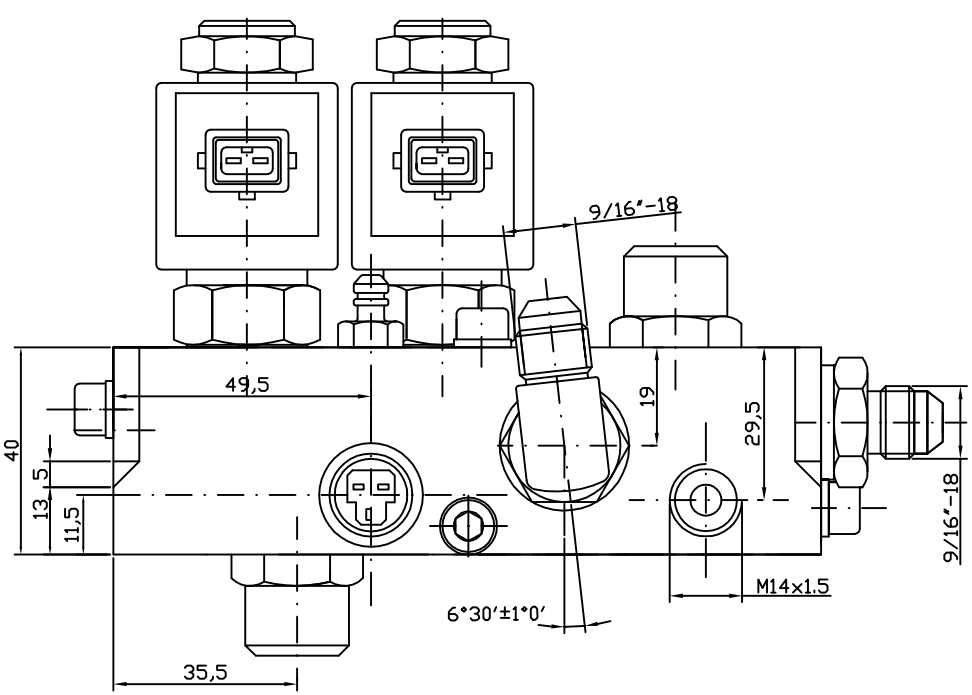

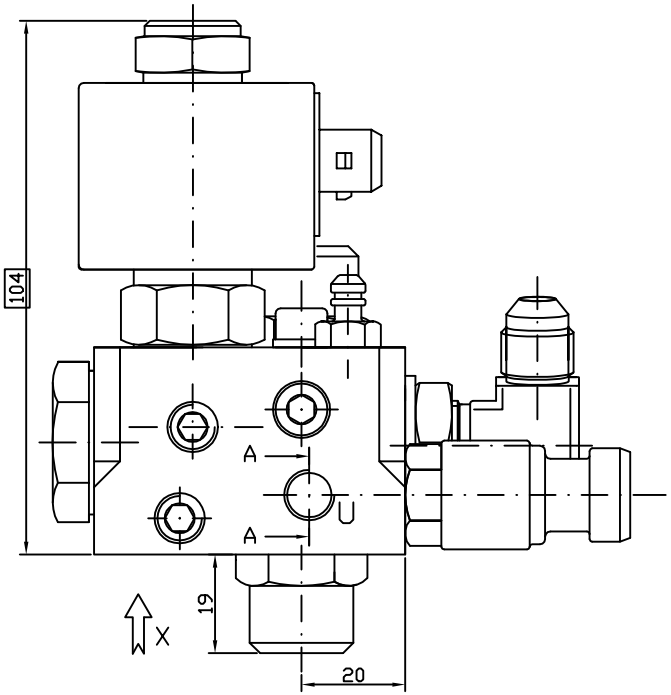

CARATTERISTICHE
FUNZIONALI
VEDI C.10.37
(AL 900383)

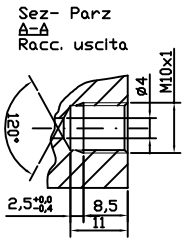

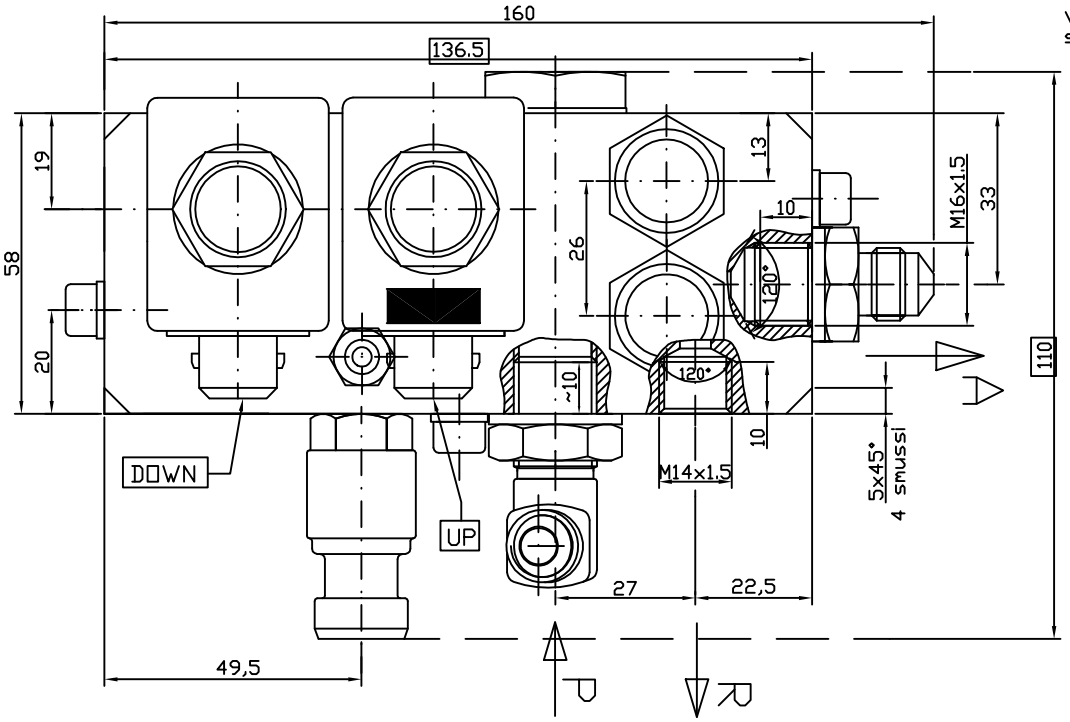

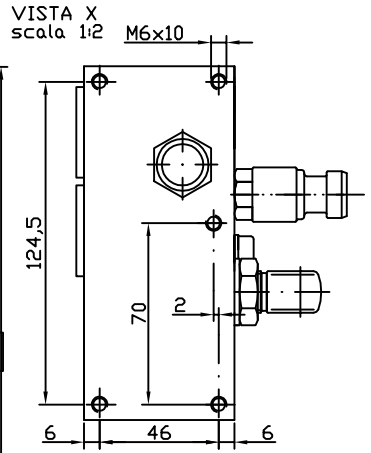

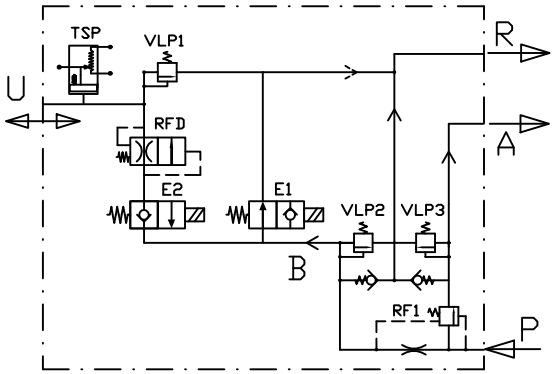

Rev.	Data	Descrizione	Tecnico

rcd S.r.l.
Bologna – Italia

Formato disegno: A3 – UNI 936

Materiale:

Trattamento:

Protez. superf.

Denominazione: Valvola di sollevamento

TOLLERANZE GENERALI

	Lungh.	ø Est.	ø Int.
L<80	± 0,2	[-0,2; 0]	[0; +0,2]
80<L<200	± 0,4	[-0,4; 0]	[0; +0,4]
L>200	± 0,6	[-0,6; 0]	[0; +0,6]

Filettature: 6H–6g
Angoli: ±30'

Disegno realizzato al CAD con: AutoCAD 2000 Autodesk, Inc.

INDICI DI REVISIONE

N.B. Questo disegno viene consegnato alla condizione che non sia riprodotto o consegnato a terzi senza nostro consenso scritto.

Scala: _____ Dis.: _____

Data: _____ Visto: _____

DIS. N.: _____

Metric 100 mm